Universo L 43

ArGeTon®

Jungmeier

10 Universo L 43

Form

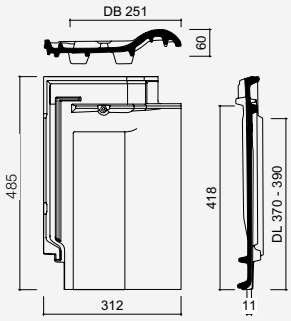

Technische Daten

Bedarf Stück/m² (ca.):	10,2–10,8
Decklänge cm (ca.):	37,0–39,0
Mittlere Decklänge (ca.):	38,0
Deckbreite cm (ca.):	25,0
Größe cm (ca.):	31,2 x 48,6
Gewicht kg/Stück (ca.):	4,6
Gewicht kg/m² (ca.):	46,9
Stück/Paket:	5
Stück/Palette:	200
Regeldachneigung:	22°

Regeldachneigung

Zulässige Dachneigung ohne erhöhte Anforderung

Regeldachneigung
≥ 22°

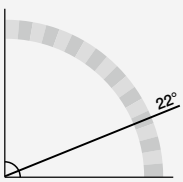

Technische Zeichnungen

First Nr. 1, halbrund (2,8 Stück/m)

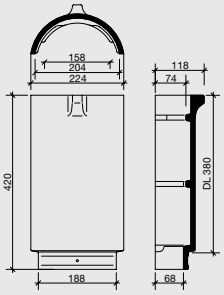

First Nr. 2, Falzfirst (3,0 Stück/m)

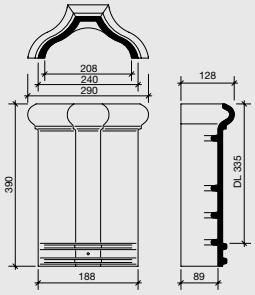

Pultdachfirst (3,0 Stück/m)

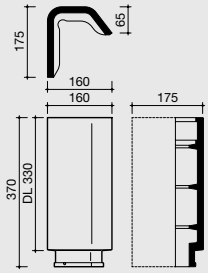

Ortgangziegel, links (2,6 Stück/m)

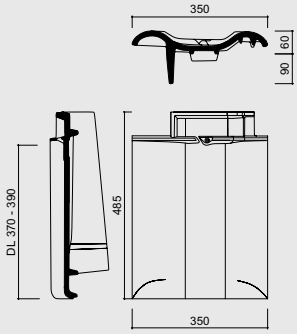

Ortgangziegel, rechts (2,6 Stück/m)

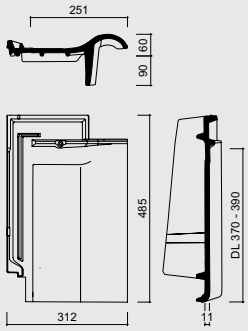

Lüfterziegel (LQ = 25,0 cm²)

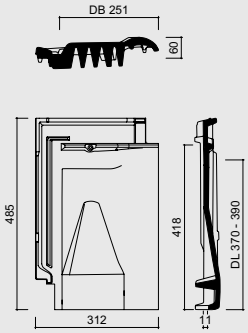

Firstanschluss-Lüfterziegel (LQ = 30,0 cm²)

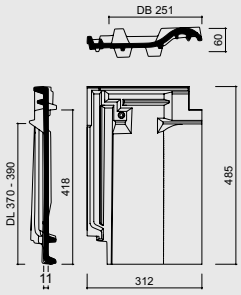

Jungmeier

Abbildungen Zubehör

First Nr. 1, halbrund (2,8 Stück/m)

First Nr. 2, Falzfirst (3,0 Stück/m)

Pultdachfirst (3,0 Stück/m)

Ortgangziegel, links (2,6 Stück/m)

Ortgangziegel, rechts (2,6 Stück/m)

Lüfterziegel (LQ = 25,0 cm²)

First-/Gratrolle Universal Rolle 5 m, Breite 320 mm

First-/Gratrolle Aluminium Rolle 5 m, Breite 320 mm

Weiteres Zubehör ohne Abbildung

- First-Anfangziegel
- First-Endziegel
- Gratanfänger
- Tonfirstscheibe
- Tonfirstscheibe mit Jahreszahl
- Schmuckfirstscheibe
- Universal-Walmkappe Nr. 2
- Firstklammer Nr. 1 und Nr. 2
- Firstlattenhalter Universal, höhenverstellbar
- Pultdach-Anfangziegel
- Pultdach-Endziegel
- Firstklammer Pultdachfirst
- Doppelwulstziegel (2,6 Stück/m)
- Firstanschluss-Lüfter-Ortgang, links, rechts
- Alu-Gittereinsatz für Firstanschluss-Lüfter-Verschiebeziegel
- Trauf-Lüftungselement PVC (1 m), rot, schwarz
- Vogelschutzgitter/Trauflüftungsband, Höhe 8 cm, Rolle 5 m (rot, braun, schwarz, weiß)
- Dunstrohrsystem Ton, 125 mm (inkl. Flexschlauch mit Reduzierung)
- Dunstrohrsystem Aluminium, 125 mm (inkl. Flexschlauch)***
- Thermen-Durchgangsziegel Ton, NW 110 mm*
- Thermen-Durchgangsziegel Ton, NW 125 mm*
- Antennensystem Ton (inkl. Manschette)
- Metall-Standrost komplett mit 2 Grundplatten (60 x 25 x 3 cm)**
- Metall-Standrost komplett mit 2 Grundplatten (80 x 25 x 3 cm)**
- Metall-Standrost komplett mit 2 Grundplatten (300 x 25 x 3 cm)**
- Metall-Schneefanghalter mit 1 Grundplatte (ohne Schneefanggitter)**
- Metall-Schneefanggitter, 3 m**
- Metall-Rundholzhalter mit 1 Grundplatte**
- Metall-Gebirgsschneefangstütze, gekröpft
- Metall-Schneefangrohrhalterung mit 1 Grundplatte**
- Metall-Schneefangrohr, 3 m, 1 Zoll (2 Rohre erforderlich)**
- Metall-Schneefangnase**, Paket = 100 Stück (einige Farben: Lieferzeit auf Anfrage)
- Metall-Universo L 43
- Universal-Solarhalter (Metall), verstellbar
- Solar-Durchgangsziegel Ton (inkl. Dichtungsmanschette) ø ca. 60 mm
- Lichtziegel
- Sturmklammer, Lattung 30 x 50 mm oder 40 x 60 mm (Paket = 250 Stück)
- Kaltengobe, 0,5 ml
- Wrasenlüfter, NW 150 mm*
- Koraflex, 320 mm, Rolle 5 m (rot, braun, schwarz)
- Klebe- und Dichtstoff, Kartusche 310 ml

* Lieferzeit auf Anfrage ** farbig beschichtet *** nur solange der Vorrat reicht

10 Universo L 43

First – Detail

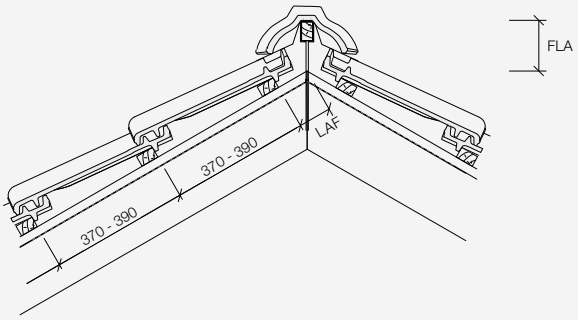

Abluft am First
≥ 0,5 ‰ der zugehörigen Dachfläche, jedoch mindestens 50 cm²/m First

First Nr. 1, halbrund mit Firstanschlussziegel

DN°	15°	20°	25°	30°	35°	40°	45°	50°	55°
LAF in mm	75	70	65	60	55	50	45	–	–
FLA in mm	135	125	115	110	105	105	105	–	–

Die angegebenen Maße gelten für Dachlatten mit dem Querschnitt 40 x 60 mm.

First Nr. 1, halbrund mit First-Gratabdeckband

DN°	15°	20°	25°	30°	35°	40°	45°	50°	55°
LAF in mm	85	80	75	65	60	60	60	–	–
FLA in mm	140	130	120	110	105	100	95	–	–

Die angegebenen Maße gelten für Dachlatten mit dem Querschnitt 40 x 60 mm.

First Nr. 2, Falzfirst mit Firstanschlussziegel

DN°	15°	20°	25°	30°	35°	40°	45°	50°	55°
LAF in mm	100	90	80	70	65	60	55	50	45
FLA in mm	135	125	115	105	100	95	90	85	85

Die angegebenen Maße gelten für Dachlatten mit dem Querschnitt 40 x 60 mm.

First Nr. 2, Falzfirst mit First-Gratabdeckband

DN°	15°	20°	25°	30°	35°	40°	45°	50°	55°
LAF in mm	90	85	80	75	70	70	70	–	–
FLA in mm	145	135	125	115	105	95	85	–	–

Die angegebenen Maße gelten für Dachlatten mit dem Querschnitt 40 x 60 mm.

Pult – Detail

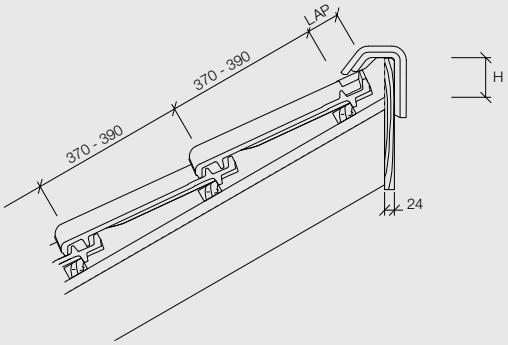

Abluft am Pult
≥ 2 ‰ der zugehörigen Dachfläche, jedoch mindestens 200 cm²/m Pultfirst

Pultdachfirst mit First-Gratabdeckband

DN°	15°	20°	25°	30°	35°	40°	45°	50°	55°
LAP in mm	100	90	80	75	70	50	40	–	–
H in mm	90	80	70	70	70	65	65	–	–

Die angegebenen Maße gelten für Dachlatten mit dem Querschnitt 40 x 60 mm.

Trauf – Detail

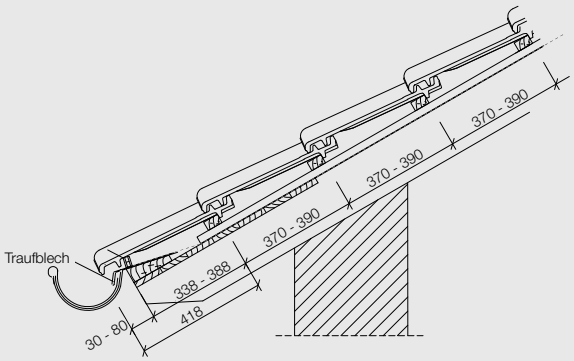

Zuluft an der Traufe
≥ 2 ‰ der zugehörigen Dachfläche, jedoch mindestens 200 cm²/m Traufe

Traufenüberstand nach örtlichen Gegebenheiten, Sparrenlänge, Dachneigung und Rinnengröße bauseits ermitteln (variabel 30 bis 80 mm)

Abstand Traufe zur 1. Lattung
418 mm abzüglich Traufüberstand = 338 bis 388 mm
Wir empfehlen den Einsatz eines Traufbleches.

Jungmeier

Ortgang – Detail mit Ortgangziegel

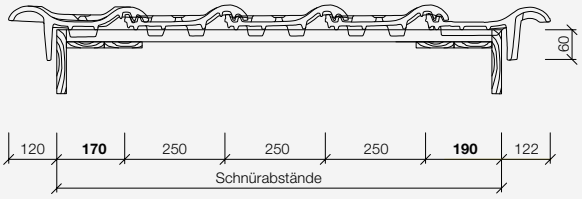

Ortgang – Detail mit Doppelwulstziegel

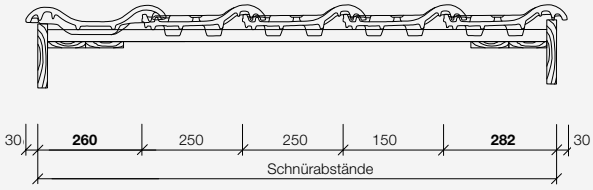

ArGeTon®

ArGeTon® GmbH
Oldenburger Allee 26 · 30659 Hannover
Deutschland
Tel.: +49 (0) 511/ 610 70 820
Fax: +49 (0) 511/ 61 44 03
info@argeton.com
www.argeton.com

BOGENER DACHZIEGEL

Jungmeier