Mondo L 42

ArGeTon®

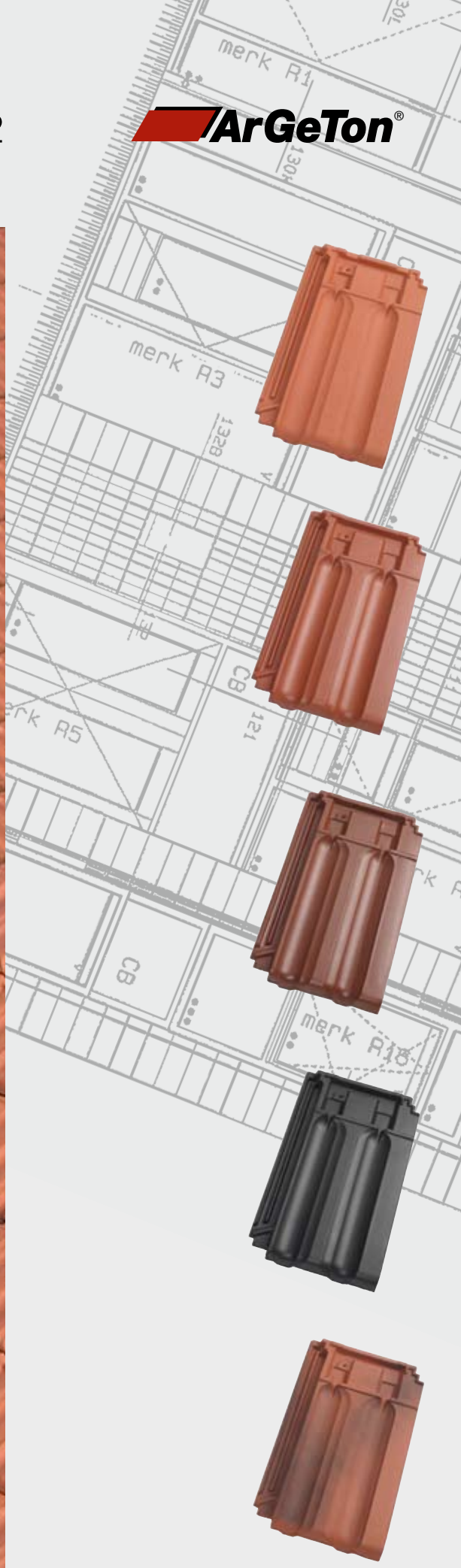

Jungmeier

11 Mondo L 42

Form

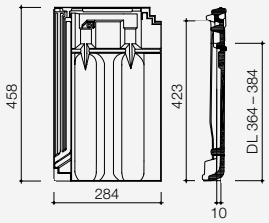

Technische Daten

Bedarf Stück/m² (ca.):	10,9–11,5
Decklänge cm (ca.):	36,4–38,4
Mittlere Decklänge cm (ca.):	37,4
Deckbreite cm (ca.):	23,8
Größe cm (ca.):	28,4 x 45,8
Gewicht kg/Stück (ca.):	4,2
Gewicht kg/m² (ca.):	45,8
Stück/Paket:	5
Stück/Palette:	240
Regeldachneigung:	22°

Regeldachneigung

Zulässige Dachneigung ohne erhöhte Anforderung

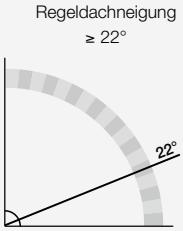

Technische Zeichnungen

First Nr. 2, Falzfirst (3,0 Stück/m)

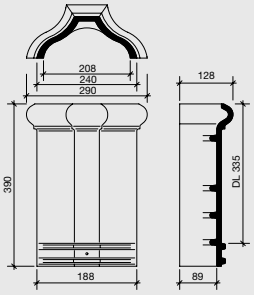

Pultdachfirst (3,0 Stück/m)

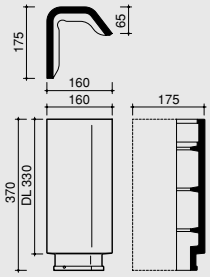

Ortgangziegel, links (2,6 Stück/m)

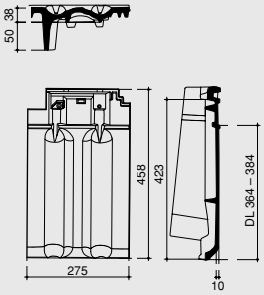

Ortgangziegel, rechts (2,6 Stück/m)

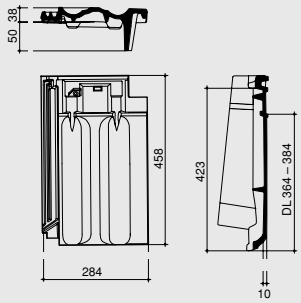

Doppelwulstziegel (2,6 Stück/m)

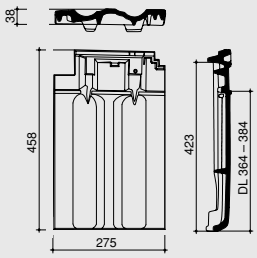

Flächenziegel (längshalb)

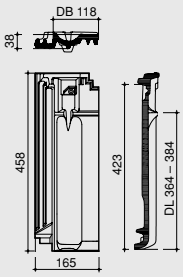

Jungmeier

Abbildungen Zubehör

First Nr. 2, Falzfirst (3,0 Stück/m)

Pultdachfirst (3,0 Stück/m)

Ortgangziegel, links (2,6 Stück/m)

Ortgangziegel, rechts (2,6 Stück/m)

Doppelwulstziegel (2,6 Stück/m)

Flächenziegel (längshalb)

First-Anfangsziegel, First Nr. 2

Universal-Walmkappe Nr. 2

Weiteres Zubehör ohne Abbildung

- First-Endziegel
- Gratanfänger
- Tonfirstscheibe
- Tonfirstscheibe mit Jahreszahl
- Schmuckfirstscheibe
- Firstklammer Nr. 2
- First-/Gratrolle Universal 320 mm, Rolle 5 m (rot, braun, schwarz)
- First-/Gratrolle Aluminium 320 mm, Rolle 5 m (rot, braun, schwarz)
- Firstlattenhalter Universal, höhenverstellbar
- Pultdach-Anfangziegel
- Pultdach-Endziegel
- Firstklammer Pultdachfirst
- Lüfterziegel (LQ = 25,0 cm^2)
- Trauf-Lüftungselement PVC (1 m) rot, schwarz
- Vogelschutzgitter/Trauflüftungsband, Höhe 8 cm, Rolle 5 m (rot, braun, schwarz, weiß)
- Dunstrohrsystem Ton 125 mm (inkl. Flexschlauch mit Reduzierung)
- Dunstrohrsystem Aluminium 125 mm (inkl. Flexschlauch mit Reduzierung)***
- Thermen-Durchgangsziegel Ton, NW 110 mm*
- Thermen-Durchgangsziegel Ton, NW 125 mm*
- Antennensystem Ton (inkl. Manschette)
- Metall-Standrost komplett mit 2 Grundplatten (60 x 25 x 3 cm)**
- Metall-Standrost komplett mit 2 Grundplatten (80 x 25 x 3 cm)**
- Metall-Standrost komplett mit 2 Grundplatten (300 x 25 x 3 cm)
- Metall-Schneefanghalter mit 1 Grundplatte (ohne Schneefanggitter)**
- Metall-Schneefanggitter, 3 m**
- Metall-Rundholzhalter mit 1 Grundplatte**
- Metall-Gebirgsschneefangstütze, gekröpft
- Metall-Schneefangrohrhalterung mit 1 Grundplatte**
- Metall-Schneefangrohr, 3 m, 1 Zoll (2 Rohre erforderlich)**
- Metall-Schneefangnase**, Paket = 100 Stück (einige Farben: Lieferzeit auf Anfrage)
- Metall-Mondo L 42
- Universal-Solarhalter (Metall), verstellbar
- Solar-Durchgangsziegel Ton (inkl. Dichtungsmanschette) Ø ca. 60 mm
- Lichtziegel
- SturmFIX (Paket = 50 oder 250 Stück), mit Torxbit
- Kaltengobe, 0,5 l
- Wrasenlüfter, NW 150 mm*
- Koraflex, 320 mm, Rolle 5 m (rot, braun, schwarz)
- Klebe- und Dichtstoff, Kartusche 310 ml

* Lieferzeit auf Anfrage ** farbig beschichtet *** nur solange der Vorrat reicht

11 Mondo L 42

First – Detail

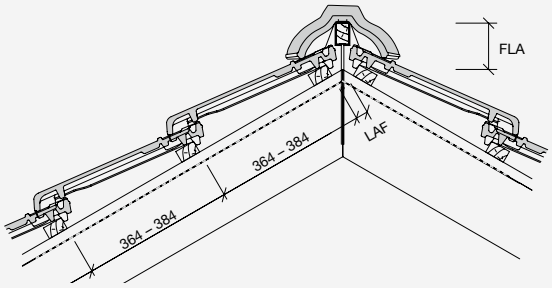

Abluft am First
≥ 0,5 ‰ der zugehörigen Dachfläche, jedoch mindestens 50 cm²/m First

First Nr. 2, Falzfirst mit First-Gratabdeckband

DN°	15°	20°	25°	30°	35°	40°	45°	50°	55°
LAF in mm	45	40	40	40	40	35	35	35	35
FLA in mm	135	125	115	105	100	95	90	85	80

Die angegebenen Maße gelten für Dachlatten mit dem Querschnitt 40 x 60 mm.

Pult – Detail

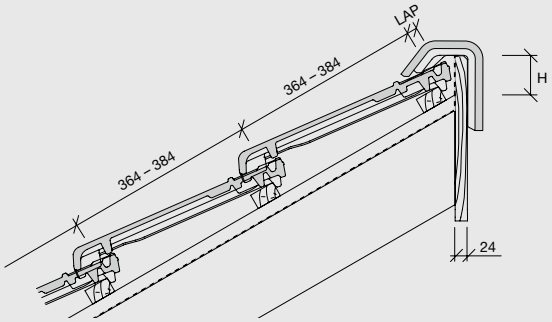

Abluft am Pult
≥ 2 ‰ der zugehörigen Dachfläche, jedoch mindestens 200 cm²/m Pultfirst

Pultdachfirst mit First-Gratabdeckband

DN°	15°	20°	25°	30°	35°	40°	45°	50°	55°
LAP in mm	30	25	20	15	10	–	–	–	–
H in mm	90	90	85	85	85	–	–	–	–

Die angegebenen Maße gelten für Dachlatten mit dem Querschnitt 40 x 60 mm.

Trauf – Detail

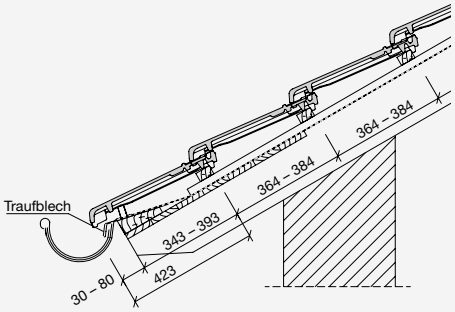

Zuluft an der Traufe
≥ 2 ‰ der zugehörigen Dachfläche, jedoch mindestens 200 cm²/m Traufe

Traufenüberstand nach örtlichen Gegebenheiten, Sparrenlänge, Dachneigung und Rinnengröße bauseits ermitteln (variabel 30 bis 80 mm)

Abstand Traufe zur 1. Lattung
423 mm abzüglich Traufüberstand = 343 bis 393 mm
Wir empfehlen den Einsatz eines Traufbleches.

Ortgang – Detail mit Ortgangziegel

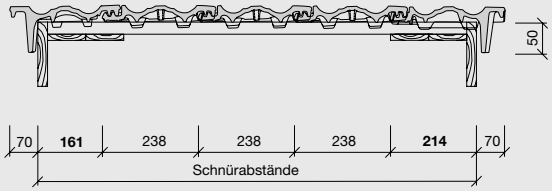

Ortgang – Detail mit Doppelwulstziegel

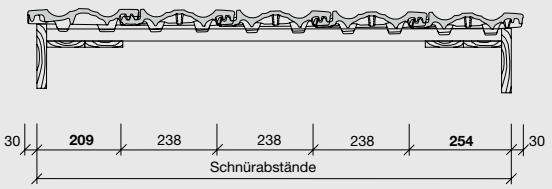

Naturrot
Engobe
Antik
naturrot
rot engobiert
kupferbraun
schwarz
altstadtfarben

Jungmeier

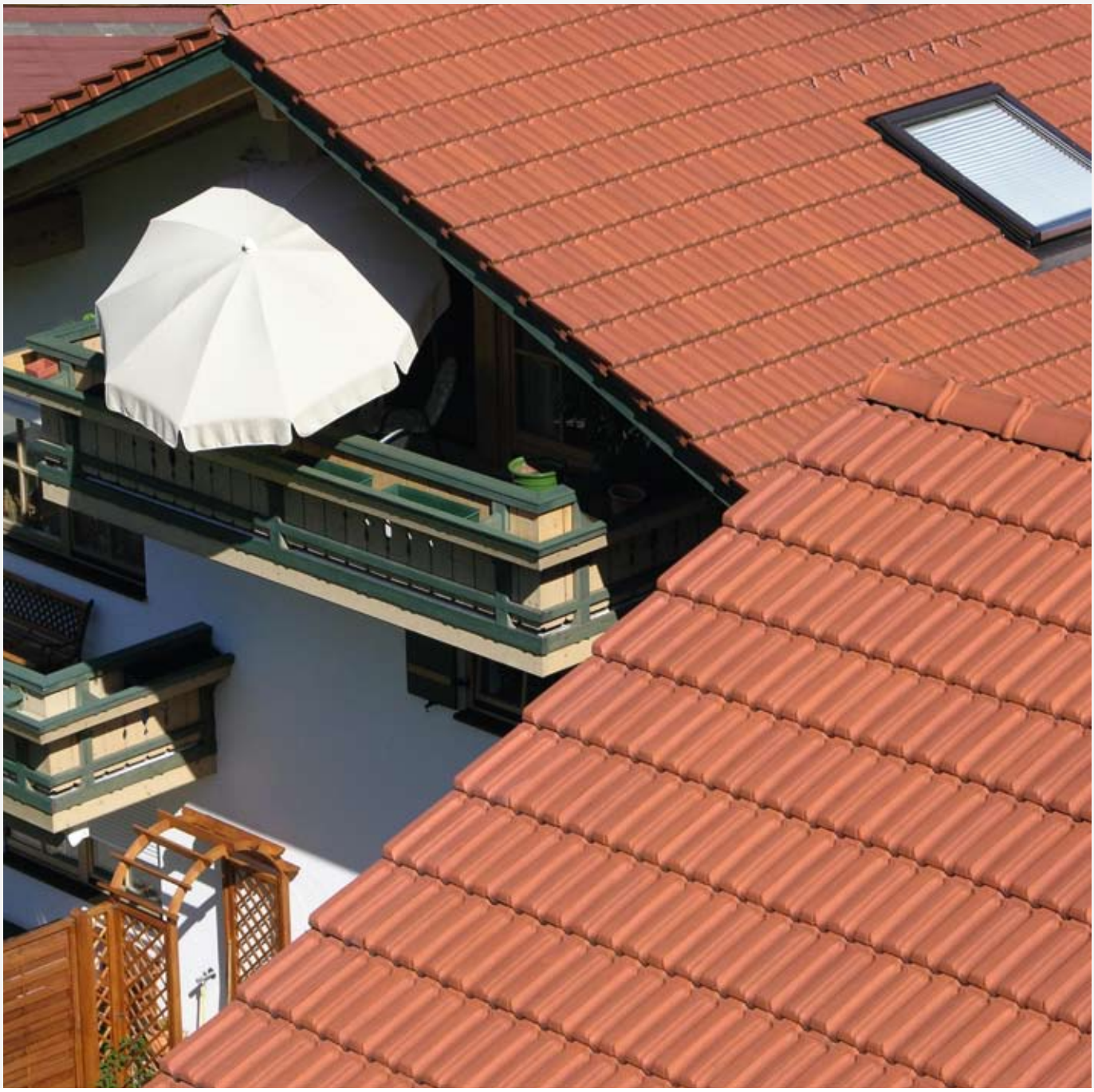

ArGeTon®

ArGeTon® GmbH
Oldenburger Allee 26 · 30659 Hannover
Deutschland
Tel.: +49 (0) 511/ 610 70 820
Fax: +49 (0) 511/ 61 44 03
info@argeton.com
www.argeton.com

BOGENER DACHZIEGEL

Jungmeier